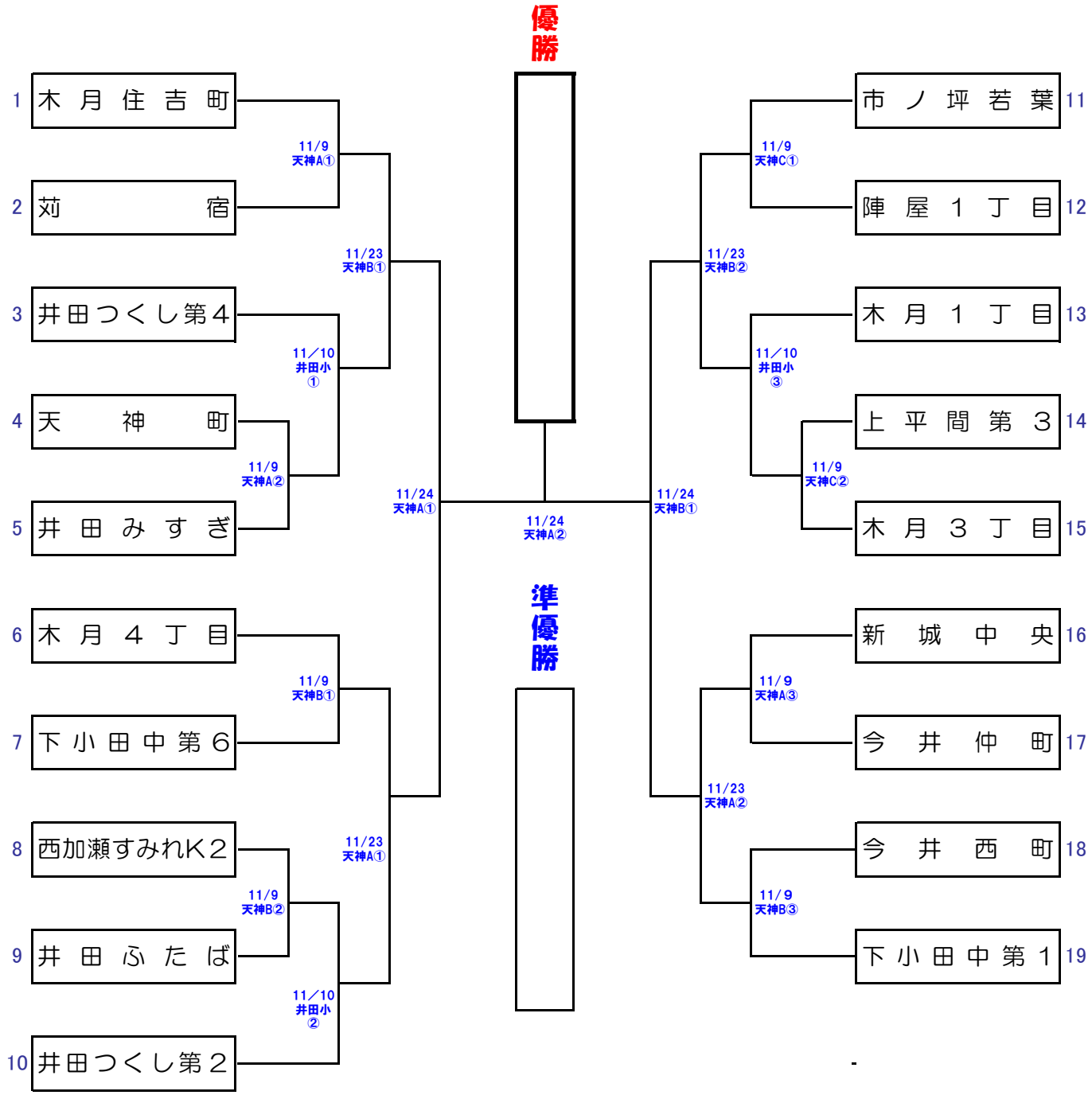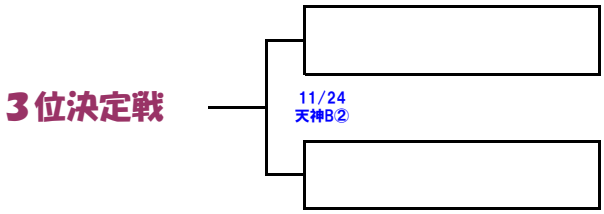平成25年度　中原地区親睦少年野球大会